# Շինարարական հրապարակ

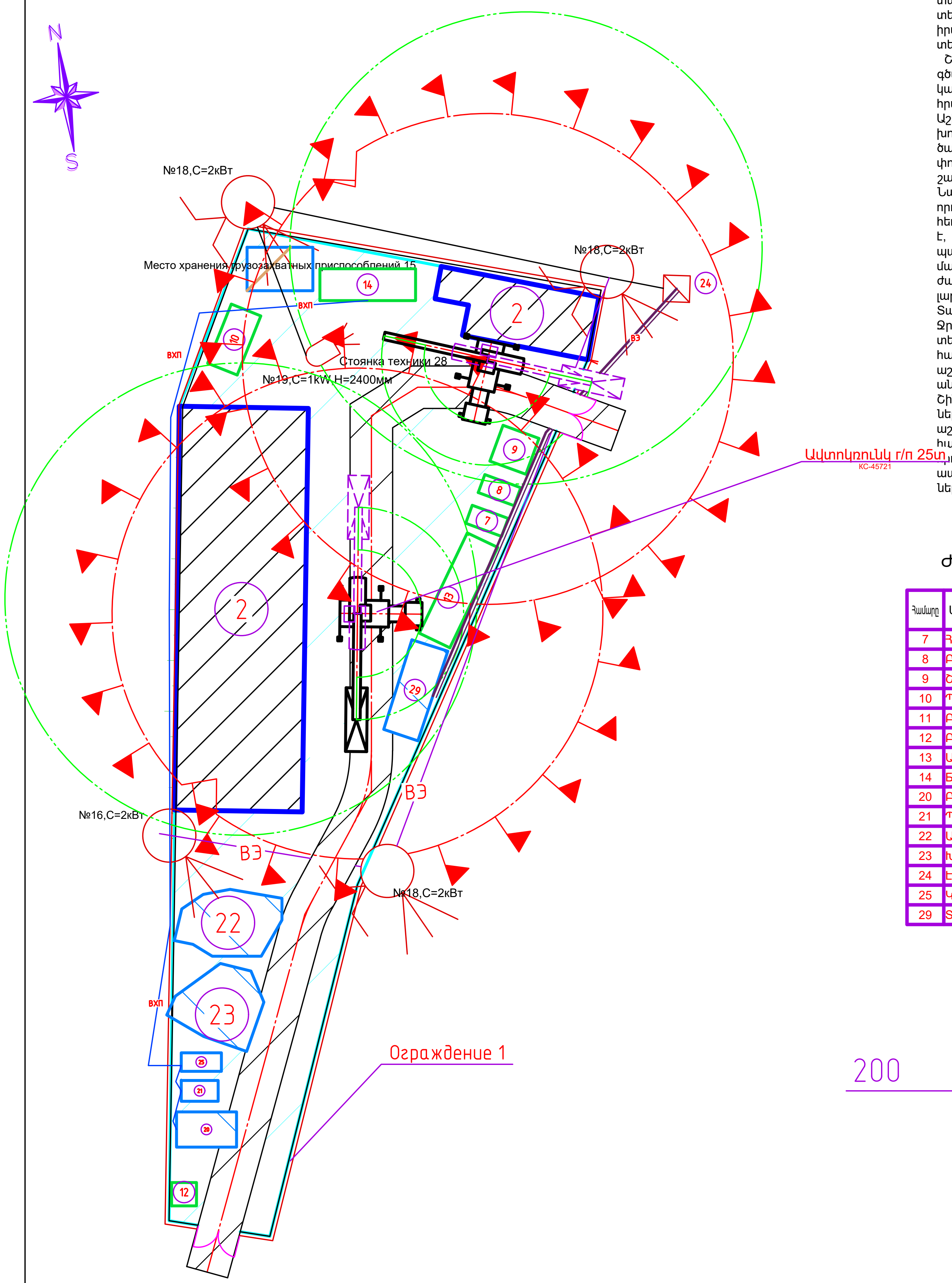


Կառույցները նախատեսվում է կառուցել Կոտայքի մարզի Եղվարդ համայնքում: Հողամասի չափերը և տեսքը ըստ Տեխնիկական առաջադրանքի: Ուղղեցույցը նշված է պայմանական: Հաշվի է առնված որ տարածքը չունի հարակից կառուցներ և կոմունիկացիաներ: Հողամասի տեղադիրքի ընտության դեպքում ըստ անհրաժեշտության հնարավոր է իրականացվի տեղակապում և Շինհրապարակի Գլխավոր հատակագծի տեղակապում-լրամաշակում:

Շինարարության աշխատանքների կազմակեպման նախագիծը կազմված է գծագրական և բացատրատրական բաժիներրից: ՇԿՆ ներառում է կառուցման աշխտանքների գլխավոր հատակագծերը, անվտանգության հրանգներ և ճոպանային միացումների, պահեստատվոր սխեմաններ: Աշխատանքների կատարման օրացուցային գրաֆիկը կազմված է խոշորացված աշխատամիավորների համար քանի որ աշխատանքների ծավալների փոքրության արդյունքում դրանց կատարման տևողությությունը փոքր է 1 օրից: Ներկայացված է աշխատուժի պահանջարկի աղյուսակը շարժման գրաֆիկը ըստ ամիսների:

Նախատեսվում է կառուցել ժամանակավոր ճանապարհ բետոնե սալերով, որոնք տարածքի համահարթեցման աշխատանքներից առաջ անհրաժեշտ է հեռացնել: Ժամանակավոր շենք և շինությունների տեղադիրքը ներկայացված է, Բիոզուգարանները 2 հատ են, նախատեսված են բաց, կիսաբաց և փակ պահեստներ, բուժ կետ, ադմինիստրատիվ շտաբ: Էլեկտրականության մատակարարումը նախատեսված է տարածքում առկ ենթակայանին կից ժամանակավոր տեղադրվող բաժանարար արկղից 15ԿՎտ հզորությամբ 380 Վ լարումով:

Տարածքում բացակայում է ջրահեռացման և ջրամատակարարման ցացները: Ջրամատակարարումը իրականացվում է ժամանակավոր տեղադրվող БКС տեսակի գործարանային ջրի բաքը իր պոմպով և խմելու ջրի Ֆիլտրացիոն համակարգով: Տարածքը նախատեսվում է լուսավորել թվով 4 լուսային աշտարականերով, որոնց էլ սնուցումը նախատեսված է վերգետյան անցումներով:

Շին տեխնիկաների և ինժեներետեխնիկական անձնակազի կազմը ներակայցած է բացատարական բաժնում: ՇԿՆ-ով նախատեսված աշխատանքների համար անհրաժեշտ էլեկտրականության և ջրի ծախսի հւաշվարկը ներառված է կից բացատրական մասում: Հակահրդեհային ջրդրանտներ չեն նախատեսվում, հակահրդեհային միջոցառումների ապահովում են ջրի բաքից առանձին ելքով, որի ճնշումը ապահովում է ներռված պոմպով:

## ՊԱՅՄԱՆԱԿԱՆ ՆՇԱՆՆԵՐ

| Նշանը | ԱՆՎԱՆՈՒՄ |
|---|---|
| | Ժամանակավոր տրանսպորտային ճանապարհ |
| | Դարպասներ |
| ВХП | Ժամանակավոր կենցաղային -արտադրական ջրամատակարարում |
| ВЭ | Բարձր աշտարակների վրայով էլեկտրական հաղորդալարեր |
| ВЭ | Ժամանակավոր էլ հաղորդակցություն գետնով |
| | Ինվենատարային ժամանակավոր կառույց |
| | Ապամոնտաժվող սալերի պահպանման վայր |
| | Շին աղբի տարա |
| Ограждение 1 | Ժամանակավոր ցանկապատ |
| | Վտանգավոր գոտիներ |
| | Հենասյուն շարժական լուսարձակով |
| | Հենասյուն անշարժ լուսարձակով |
| | Գրունտի շեպ |
| | Հետիոտնային անցումներ |
| | Լուսարձակի աշտարակ |
| | Աշխատանքային գոտի |
| | Քանդվող շենք |
| | Շին տեխնիկայի կայանման վայր |
| | Շինարարական հրապարակ |
| | Գոյություն ունեցող կառույց |
| | Էլ բաժանման արկղ |

## Ժամանակավոր շենք շինությունների տեղեկագիր

| Համարը | Անվանումը | Քանակը | Չափերը, մ | Ծանոթություն |
|---|---|---|---|---|
| 7 | Հանդերձարան 15 մարդու համար | 1 | 3*6 | |
| 8 | Բուժկետ | 1 | 3*6 | |
| 9 | Շին շտաբ | 1 | 6*6 | |
| 10 | Պահեստ | 1 | 3*6 | |
| 11 | Բիո զուգարան | 1 | 1.1*2.3 | |
| 12 | Բիո զուգարան | 1 | 1.1*2.3 | |
| 13 | Աշխատանքային շարժական վագոն | 1 | 10.5*3.2 | |
| 14 | БКС ջրի մատակարարման բլոկ բակ | 1 | 3*9 | 75.6մ3 |
| 20 | Բաց պահեստ | 1 | 9.5*5.5 | |
| 21 | Պահեստ ցեմենտի համար | 1 | 6*3 | |
| 22 | Ավազի պահեստ -բաց | 1 | 12մ2 | |
| 23 | Խճի պահեստ - բաց | 1 | 13մ2 | |
| 24 | Էլեկտր. Բաժանարար արկղ | 1 | 0.5*0.5 | |
| 25 | Կիսափակ պահեստ փայտանյութի | 1 | 6.5*3.5 | |
| 29 | Տուֆ քարի բաց պահեստ | 1 | 30մ2 | |

**Ժամանակավոր ճանապարհների կտրվածք**

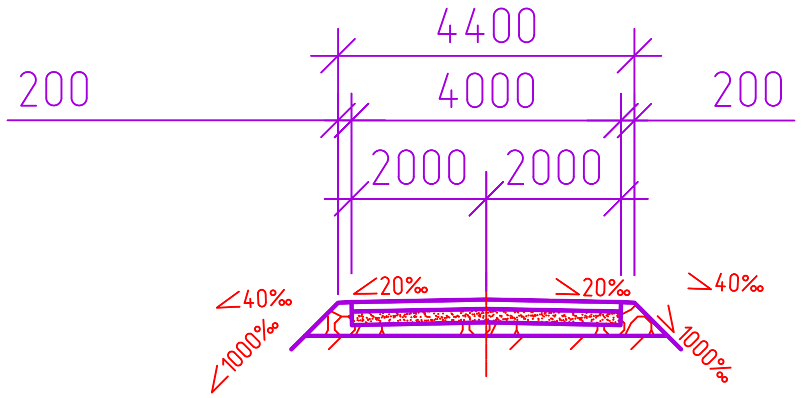


## ԵՂՎԱՐԴԻ ՀԱՄԱՅՆՔԱՊԵՏԱՐԱՆ


Հասցե: ՀՀ, ք    Եղվարդ, Երևանյան 1| Phone: +374 (224) 2-20-24


Եղվարդի համայնքապետարանի նոր ավտոկայանատեղիի կառուցում

Շինարարության կազմակերպան նախագիծ
Շինհրապարակի գլխավոր հատակագիծ

| Format | Date: |
|---|---|
| A3(297x420) | 28.04.2021 |
| Նախագծեց: S.Մ. | Հաստատեց: Վ. Ա. |


ԲԻՄ ԻՆԺԵՆԵՐԻՆԳ ՍՊԸ
Երևան Ավան-Առինջ; Միկրոշրջան-1| Հեռ: +374(98) 948 666 | E-mail: info@bime.am

## Աշխատանքների կատարման օրացուցային գրաֆիկ ըստ աշխատանքների

| Աշխատանքի նավանումը | Աշխ ծավալ, չափ. միավ. | Աշխ. ծախսը մարդ/օր | Հերթափոխի քանակ 1հ=8ժ | Աշխատանքների կատարման գրաֆիկ ըստ շաբաթների | | | | | | | | | | | | |
|---|---|---|---|---|---|---|---|---|---|---|---|---|---|---|---|---|
| | | | | 1 | 2 | 3 | 4 | 5 | 6 | 7 | 8 | 9 | 10 | 11 | 12 | 13 |
| 1 Քարե ցանկապատի կառուցման աշխատանքներ | 1 հատ | | | | | | | | | | | | | | | |
| 1.1 Հողային աշխատանքներ | 141 մ3 | 15,24 | 1 | | | | | | | | | | | | | |
| 1.2 Խամքարբետոնե հիքերի իրականացում սյուների նեցուկներով | 59.08մ3 | 1,52 | 1 | | | | | | | | | | | | | |
| 1.3 Տուֆե պատերի շար | 84 մ3 | 2.65 | 1 | | | | | | | | | | | | | |
| 1.4 Ե/բ սյուների և շարի վերնամասի շաղախում | 7.2 մ2 | 7.47 | 1 | | | | | | | | | | | | | |
| 2 Հողային աշխատանքներ- ավտոկայանատեղի և գրանսենյակ | 314 մ3 | 0,93 | 1 | | | | | | | | | | | | | |
| 3 Բետոնային աշխատանքներ | 280 մ3 | 182,9 | 1 | | | | | | | | | | | | | |
| 3.1 Հիմքեր | 176.5 մ3 | 22,5 | 1 | | | | | | | | | | | | | |
| 3.2 Ե/բ միաձույլ սյուններ | 25.8 մ3 | 7,47 | 1 | | | | | | | | | | | | | |
| 3.3 Ե/բ միաձույլ հեծաններ | 60.2 մ3 | 123,61 | 1 | | | | | | | | | | | | | |
| 3.4 Ծածկի սալերի մոնտաժ | 42 հատ | 127,03 | 1 | | | | | | | | | | | | | |
| 3.5 Հակասեյսմիկ գոտիներ | 13 մ3 | 118,89 | 1 | | | | | | | | | | | | | |
| 4 Շենքի  պատեր տուֆ քարից | 216.8 մ3 | 0,75 | 1 | | | | | | | | | | | | | |
| 4.1 Շենքի լայնական պատեր տուֆ քարից | 216.8 մ3 | 2.65 | 1 | | | | | | | | | | | | | |
| 4.2 Միջնորմերի իրականացում տուֆից | 4.2 մ3 | 18,29 | 1 | | | | | | | | | | | | | |
| 5 Տանիքի կառուցում | 628. մ2 | 36.85 | 1 | | | | | | | | | | | | | |
| 6 Ներքին հարդարման աշխատանքներ | 187.9 մ2 | 9,43 | 1 | | | | | | | | | | | | | |
| 6.1 Պատուհանների դռների տեղադրում | 17.38 մ2 | 3,04 | 1 | | | | | | | | | | | | | |
| 6.2 Հատակներ բետոնից | 312 մ2 | 5,08 | 1 | | | | | | | | | | | | | |
| 6.3 Գաջե սվաղ | 187.9 մ2 | 9,43 | 1 | | | | | | | | | | | | | |
| 6.4 Ներկման աշխատանքներ | 187.9 մ2 | 0,78 | 1 | | | | | | | | | | | | | |
| 7 Արտաքին կոյուղու կառուցում | 32.3 մ | 38,25 | 1 | | | | | | | | | | | | | |
| 7.1 Կոյուղատար | 32.3 մ | 38,25 | 1 | | | | | | | | | | | | | |
| 7.2 Հոր | 1 հատ | 10,08 | 1 | | | | | | | | | | | | | |
| 8 Արտաքին ջրագծի կառուցում | 15.5 մ | 25,09 | 1 | | | | | | | | | | | | | |
| 9 Սալվածքի կառուցում | 70 մ2 | 20.02 | 1 | | | | | | | | | | | | | |
| 10 Երեսպատման աշխատանքներ | 13.3 մ2 | 252,22 | 1 | | | | | | | | | | | | | |
| 11 Բազալտե աստիճաններ | 6 գծմ | 8,86 | 1 | | | | | | | | | | | | | |
| 12 Տարածքի բարեկարգում | 2000 մ2 | 0,03 | 1 | | | | | | | | | | | | | |
| 12.1 Համահարթեցում | 2000 մ2 | 20,35 | 1 | | | | | | | | | | | | | |
| 12.2 Տարածքի խճապատում | 2000 մ2 | 1,38 | 1 | | | | | | | | | | | | | |
| 12.3 Դարպասների պատրաստում և տեղադրում | 10մ2 | 2.24 | 1 | | | | | | | | | | | | | |

## ԱՇԽԱՏԱՆՔՆԵՐԻ ԽՈՇՈՐԱՑՎԱԾ ԾԱՎԱԼՆԵՐԻ ՏԵՂԵԿԱԳԻՐ

| № п/п | ԱՆՎԱՆՈՒՄԸ | Աշխ ծավալ, չափ. միավ. | ԾԱՆՈԹ. |
|---|---|---|---|
| 1 | Քարե ցանկապատի կառուցման աշխատանքներ | 1 հատ | |
| 1.1 | Հողային աշխատանքներ | 141 մ3 | |
| 1.2 | Խամքարբետոնե հիքերի իրականացում սյուների նեցուկներով | 59.08մ3 | |
| 1.3 | Տուֆե պատերի շար | 84 մ3 | |
| 1.4 | Ե/բ սյուների և շարի վերնամասի շաղախում | 7.2 մ2 | |
| 2 | Հողային աշխատանքներ- ավտոկայանատեղի և գրանսենյակ | 314 մ3 | |
| 3 | Բետոնային աշխատանքներ | 280 մ3 | |
| 3.1 | Հիմքեր | 176.5 մ3 | |
| 3.2 | Ե/բ միաձույլ սյուններ | 25.8 մ3 | |
| 3.3 | Ե/բ միաձույլ հեծաններ | 60.2 մ3 | |
| 3.4 | Ծածկի սալերի մոնտաժ | 42 հատ | |
| 3.5 | Հակասեյսմիկ գոտիներ | 13 մ3 | |
| 4 | Շենքի  պատեր տուֆ քարից | 216.8 մ3 | |
| 4.1 | Շենքի լայնական պատեր տուֆ քարից | 216.8 մ3 | |
| 4.2 | Միջնորմերի իրականացում տուֆից | 4.2 մ3 | |
| 5 | Տանիքի կառուցում | 628. մ2 | |
| 6 | Ներքին հարդարման աշխատանքներ | 187.9 մ2 | |
| 6.1 | Պատուհանների դռների տեղադրում | 17.38 մ2 | |
| 6.2 | Հատակներ բետոնից | 312 մ2 | |
| 6.3 | Գաջե սվաղ | 187.9 մ2 | |
| 6.4 | Ներկման աշխատանքներ | 187.9 մ2 | |
| 7 | Արտաքին կոյուղու կառուցում | 32.3 մ | |
| 7.1 | Կոյուղատար | 32.3 մ | |
| 7.2 | Հոր | 1 հատ | |
| 8 | Արտաքին ջրագծի կառուցում | 15.5 մ | |
| 9 | Սալվածքի կառուցում | 70 մ2 | |
| 10 | Երեսպատման աշխատանքներ | 13.3 մ2 | |
| 11 | Բազալտե աստիճաններ | 6 գծմ | |
| 12 | Տարածքի բարեկարգում | 2000 մ2 | |
| 12.1 | Համահարթեցում | 2000 մ2 | |
| 12.2 | Տարածքի խճապատում | 2000 մ2 | |
| 12.3 | Դարպասների պատրաստում և տեղադրում | 10մ2 | |

## ԱՇԽԱՏՈՒԺԻ ՊԱՀԱՆՋԱՐԿԻ ՕՐԱՑՈՒՅՑԱՅԻՆ ԳՐԱՖԻԿ

| № п/п | ԱՇԽԱՏԱՆՔԻ ԱՆՎԱՆՈՒՄԸ | Աշխ. հերթափխում | Հերթափոխի քանակը | Աշխատուժի պահանջարկի գրաֆիկ ըստ ամիսների | | |
|---|---|---|---|---|---|---|
| | | | | 1 | 2 | 3 |
| 1 | Քարե ցանկապատի կառուցման աշխատանքներ | | 1 | | | |
| 1.1 | Հողային աշխատանքներ | | 1 | 3 | | |
| 1.2 | Խամքարբետոնե հիքերի իրականացում սյուների նեցուկներով | | 1 | 1 | | |
| 1.3 | Տուֆե պատերի շար | | 1 | 1 | | |
| 1.4 | Ե/բ սյուների և շարի վերնամասի շաղախում | | 1 | 1 | | |
| 2 | Հողային աշխատանքներ- ավտոկայանատեղի և գրանսենյակ | | 1 | 1 | | |
| 3 | Բետոնային աշխատանքներ | | 1 | 1 | | |
| 3.1 | Հիմքեր | | 1 | 3 | | |
| 3.2 | Ե/բ միաձույլ սյուններ | | 1 | 5 | 5 | |
| 3.3 | Ե/բ միաձույլ հեծաններ | | 1 | 3 | 3 | |
| 3.4 | Ծածկի սալերի մոնտաժ | | 1 | | 3 | |
| 3.5 | Հակասեյսմիկ գոտիներ | | 1 | 3 | 3 | |
| 4 | Շենքի  պատեր տուֆ քարից | | 1 | | | |
| 4.1 | Շենքի լայնական պատեր տուֆ քարից | | 1 | 2 | | |
| 4.2 | Միջնորմերի իրականացում տուֆից | | 1 | | 2 | |
| 5 | Տանիքի կառուցում | | 1 | | 4 | 4 |
| 6 | Ներքին հարդարման աշխատանքներ | | 1 | | 2 | |
| 6.1 | Պատուհանների դռների տեղադրում | | 1 | | 2 | |
| 6.2 | Հատակներ բետոնից | | 1 | | 3 | |
| 6.3 | Գաջե սվաղ | | 1 | | 2 | 2 |
| 6.4 | Ներկման աշխատանքներ | | 1 | | | 2 |
| 7 | Արտաքին կոյուղու կառուցում | | 1 | | | |
| 7.1 | Կոյուղատար | | 1 | | 2 | |
| 7.2 | Հոր | | 1 | | 2 | |
| 8 | Արտաքին ջրագծի կառուցում | | 1 | | 2 | |
| 9 | Սալվածքի կառուցում | | 1 | | 2 | |
| 10 | Երեսպատման աշխատանքներ | | 1 | | | 3 |
| 11 | Բազալտե աստիճաններ | | 1 | | | 3 |
| 12 | Տարածքի բարեկարգում | | 1 | | | 1 |
| 12.1 | Համահարթեցում | | 1 | | | 3 |
| 12.2 | Տարածքի խճապատում | | 1 | | | 1 |
| 12.3 | Դարպասների պատրաստում և տեղադրում | | | 24 | 37 | 37 |

## Բանվորների շարժման գրաֆիկ

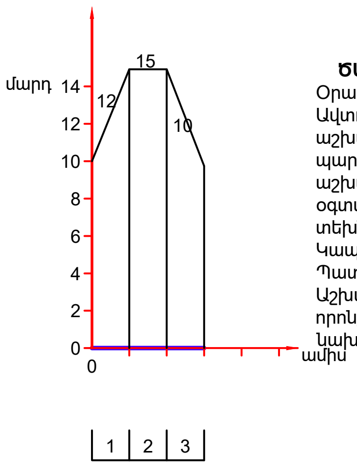


**ԾԱՆՈԹՈՒԹՅՈՒՆ**

Օրացուցային գրաֆիկը տրված է խոշորացված ծավալների համար: Ավտոկայանատեղիի և գրասենյակային մասի ծավալները ըստ աշխատանքների միավորված են, քանի որ նախատեսվում է նույն աշխատուժի պարապուրդի փոխարեն իրականացնել գրասենյակային մասի նույնանման աշխատանքները: Հաշվի առնելով, որ Կապալառու կազմակերպությունները օգտագործում են ժամանակակից սարքավորումներ և նորագույն տեխնոլոգիաներ քան ներառված են ՀՀ-ում գործող նորմատիվներում, ուստի Կապալառու կազմակերպությունը կարող է շին աշատանքները սկսելուց առաջ Պատվիրատուին և Հեղինակային հսկողին ներակայացնել իր կողմից մշակված Աշխատանքների Կատարման նախագիծ՝ իրենց օրացուցային գրաֆիներով, որոնք սակայն չեն կարող ըստ տևողության երկար լինել քան սույն գրաֆիկով նախատեսվածը:

| | | |
|---|---|---|
| **ԵՂՎԱՐԴԻ ՀԱՄԱՅՆՔԱՊԵՏԱՐԱՆ**<br>Հասցե: ՀՀ, ք Եղվարդ, Երևանյան 1\| Phone: +374 (224) 2-20-24 | | |
| Եղվարդի համայնքապետարանի նոր ավտոկայանատեղիի կառուցում | | |
| Շինարարության կազմակերպան նախագիծ<br>Աշխատանքների կատարման օրացուցային գրաֆիկ | Format A3(297x420) | Date: 28.04.2021 |
| | Նախագծեց: S.Մ. | Հաստատեց: Վ. Ա. |
| BIM Engineering Building Infrastructure Management<br>**ԲԻՄ ԻՆԺԵՆԵՐԻՆԳ ՍՊԸ**<br>Երևան Ավան-Առինջ; Միկրոշրջան-1\| Հեռ: +374(98) 948 666 \| E-mail: info@bime.am | ՇԿՆ<br>Էջ: 02 / 04 | |

## Հավաքովի ծածկի սալերի մոնտաժման սխեման

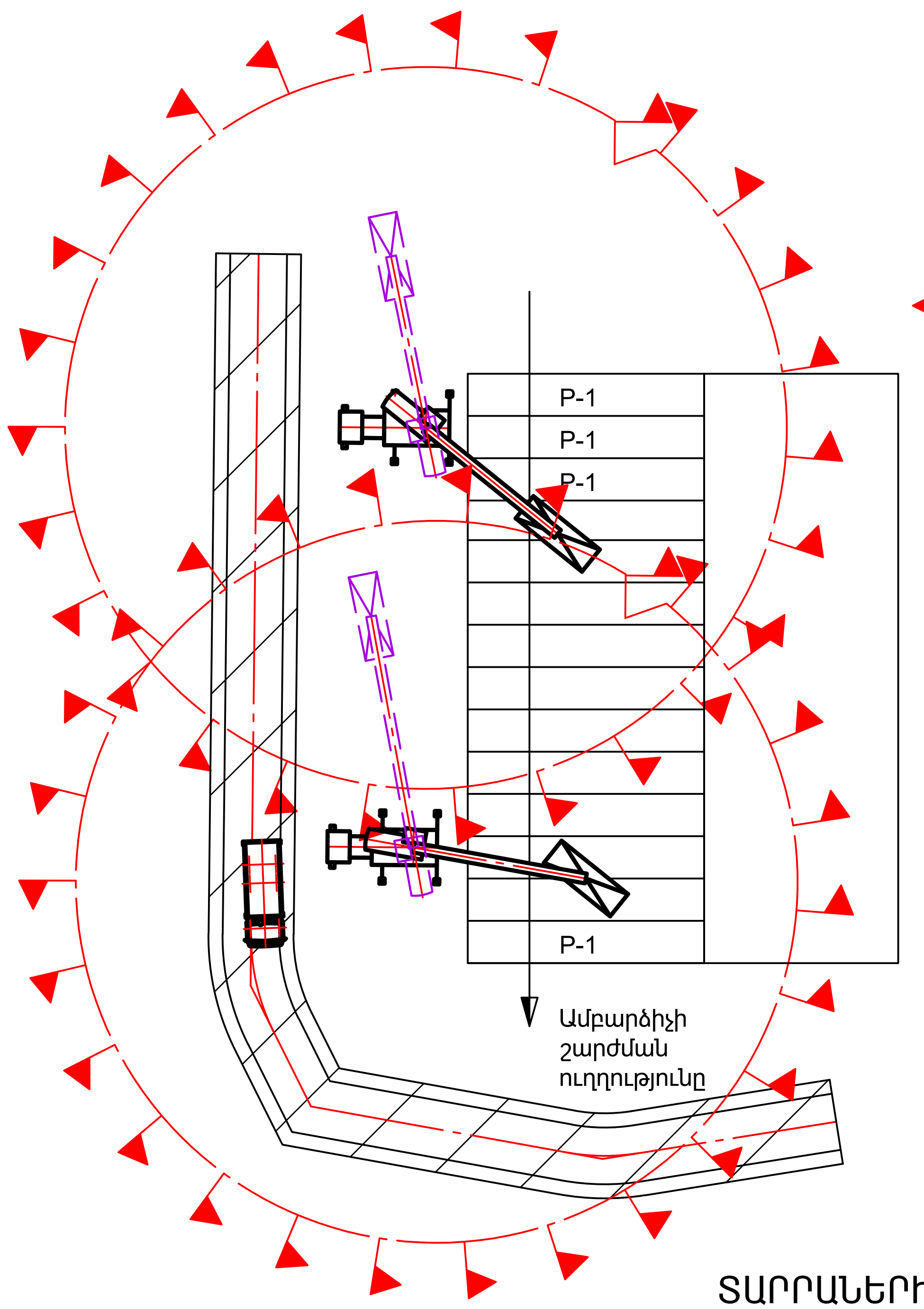


## Ա/Մ ամբարձիչ 25տ
## КС-45721

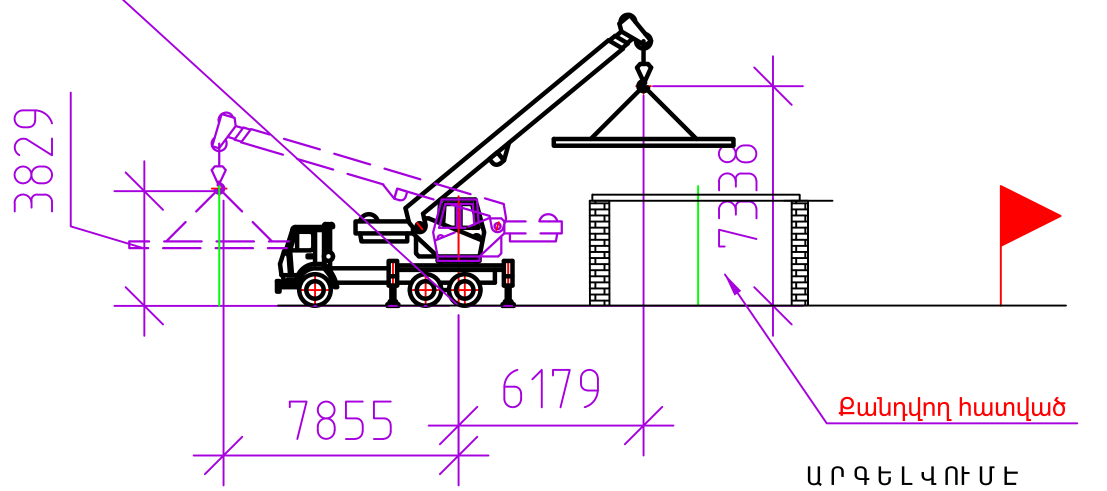


ՔԱՐԵՐԻ ԲԱՐՁՐԱՑՄԱՆ ՍԽԵՄԱՆ ՀԱՐԹԱԿԻ ՎՐԱ
ՔԱՇԸ ՈՉ ԱՎԵԼ 1,7 տ

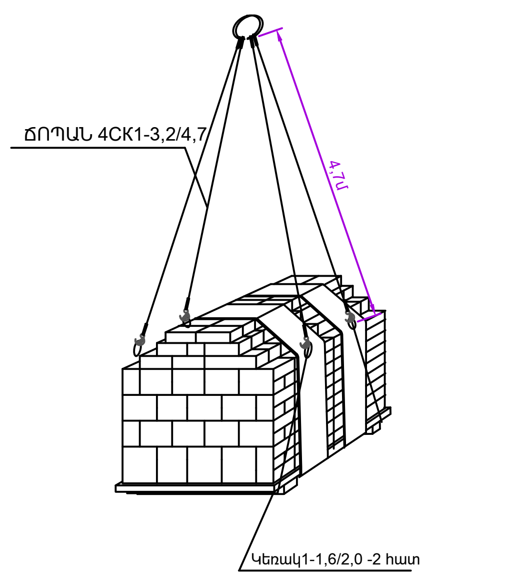


ԱՐԳԵԼՎՈՒՄ Է

1. Կեռը ամրակցել մոնտաժային օղակներից:
2. Ուղղել ճոպանասարքը կեռին հարվածելով:

ԾԱԾԿԻ ՀԱՎԱՔՈՎԻ ՍԱԼԵՐԻ ՊԱՀԵՍՏԱՎՈՐՄԱՆ ՍԽԵՄԱ

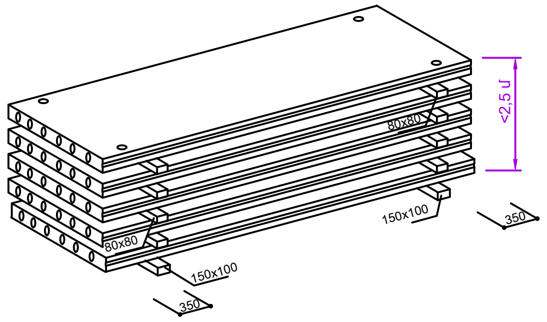


## ԱՂՅՈՒՍԱԿ
### ՕԳՏԱԳՈՐԾՎՈՂ ԲԵՌՆԵՐԻ ՔԱՇԻ ԵՎ ՃՈՊԱՆԱՍԱՐՔԵՐԻ

| ԷԼԵՄԵՆՏՆԵՐԻ ԱՆՎԱՆՈՒՄԸ | ՄԱԿՆԻՇ ՏԵՍԱԿ | ԸՆԴՀԱՆ. ՔԱՇԸ ՏՈՆՆԱ | ՃՈՊԱՆԱՍԱՐՔԻ ՀԱՄԱՐԸ | | ՄԻԱԺԱՄԱՆԱԿ ՏԵՂԱՓ. ԷԼԵՄԵՆՏ. ՔԱՆԱԿԸ | | ԲԵՌՆԱԿԻՐ ՃՈՊԱՆԱՍԱՐՔԵՐ | |
|---|---|---|---|---|---|---|---|---|
| | | | ՏԵՂԱՓ ԺԱՄ. | ՄՈՆՏԱԺԻ ԺԱՄԱՆԱԿ | ՏԵՂԱՓ. ԺԱՄԱՆԱԿ | ՄՈՆՏԱԺԻ ԺԱՄԱՆԱԿ | ԲԵՌՆԱԹԱՓՄԱՆ ԺԱՄԱՆԱԿ | ՄՈՆՏԱԺՄԱՆ ԺԱՄԱՆԱԿ |
| Բարձրադիր հարթակներ | — | 0,75 | 1 | 2 | 3 | 1 | I + 2IV | I + 2VI |
| Բարձրադիր հարթակների ծողեր | — | 1,00 | 2 | 2 | ՏՈՒՓ | ՏՈՒՓ | I + 2III | I + 2III |
| Հուսուն նյութերի տարրա | 3201 | 4,22 | 3 | 3 | 1 | 1 | I | I |
| Տաղավար | — | 4.0 | 4 | 4 | 1 | 1 | I | I |

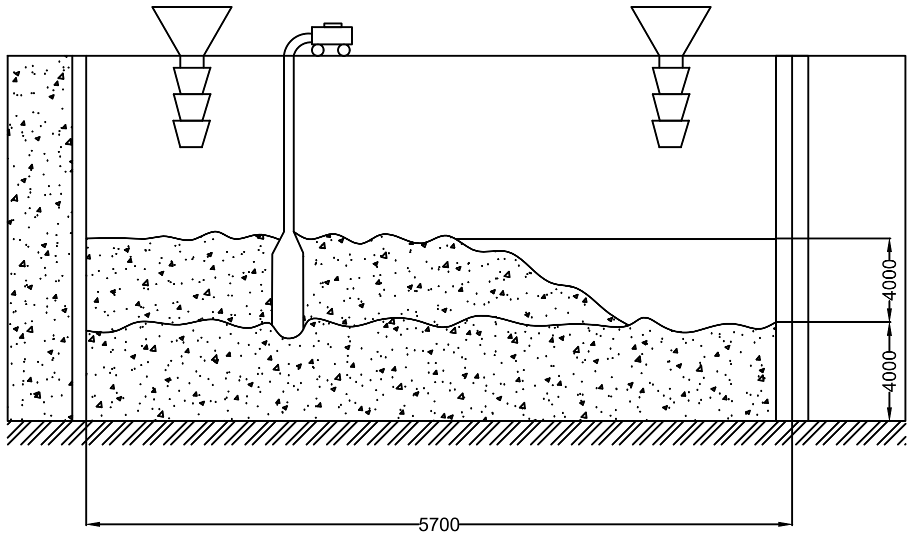


Պատերի բետոնացման և թրթռիչի օգտագործման սխեմա

## ՏԱՐՐԱՆԵՐԻ ԵՎ ՃՈՊԱՆԱՍԱՐՔԵՐԻ ՑԱՆԿ

| ՏԵՍԱԿ | ԱՆՎԱՆՈՒՄԸ | ГОСТ | | ՔԱՇԸ ԿԳ |
|---|---|---|---|---|
| I | Ճոպանասարք 4 - ճյուղանի 4 CK1-3,2-6,0 Q=3,2 S. L=6,0մ | ГОСТ 25573-82 | — | 76,0 |
| III | Ճոպանասարք 1 - ճյուղանի 4 CK1-3,2-2,0 Q=3,2 S. L=2,0մ | ГОСТ 25573-82 | — | 15,2 |
| IV | Ճոպանասարք 1 - ճյուղանի 4 CK1-3,2-4,0 Q=3,2 S. L=4,0մ | ГОСТ 25573-82 | — | 7,5 |
| VI | Հարթակների տեղափոխման բռնիչներ | — | — | 12,0 |

График грузоподъемности крана КС-45721.
Lстр = 9.7 м.

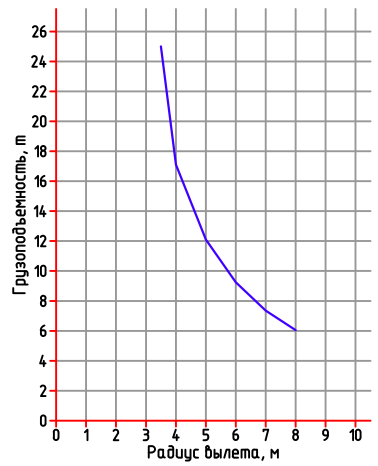


**ԵՂՎԱՐԴԻ ՀԱՄԱՅՆՔԱՊԵՏԱՐԱՆ**

Հասցե: ՀՀ, ք Եղվարդ, Երևանյան 1| Phone: +374 (224) 2-20-24

Եղվարդի համայնքապետարանի նոր ավտոկայանատեղիի կառուցում

| | | |
|---|---|---|
| Շինարարության կազմակերպման նախագիծ<br>Շարի, սալերի մոնտաժման տեխնոլոգիական քարտ | Format A3(297x420) | Date: 28.04.2021 |
| | Նախագծեց: Տ.Մ. | Հաստատեց: Վ. Ա. |

**ԲԻՄ ԻՆԺԵՆԵՐԻՆԳ ՍՊԸ**

Երևան Ավան-Առինջ; Միկրոշրջան-1| Հեռ: +374(98) 948 666 | E-mail: info@bime.am

ԱՄՐԱՆԱՅԻՆ ՑԱՆՑԵՐԻ ՃՈՊԱՆԱՅԻՆ ԱՄՐԱԿԱՊՄԱՆ ՍԽԵՄԱ
ՔԱՇԸ ՄԻՆՉԵ1,5տ

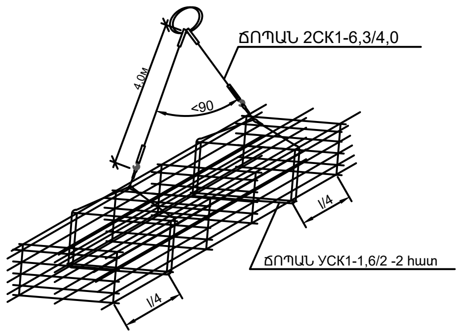


Շաղախի տեղափոխման տարրայի ամրակապում
V=0,25 մ3 Քաշը մինչև 1տ

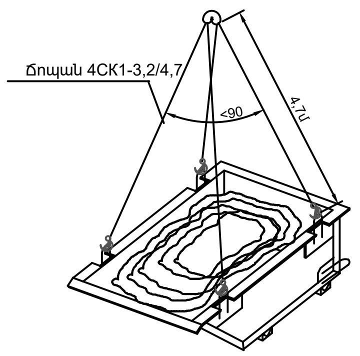


Մետաղական կաղապարի ճոպանավորման սխեմա

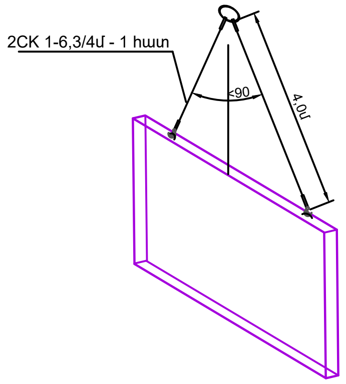


ԲԵՏՈՆԵ ԳԼԱՆԱՁԵ ԲԱԴԻԱՅԻՑ ՃՈՊԱՆԱՅԻՆ ԿԱՊՄԱՆ ՍԽԵՄԱ
ՉՊՏՏՎՈՂ БН-1,0 ГОСТ 21807-88

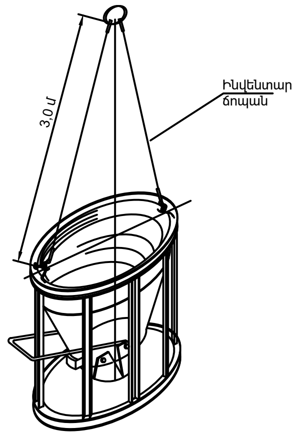


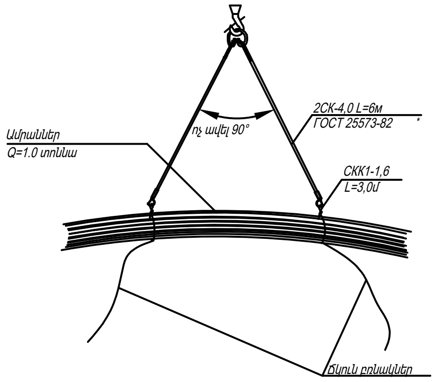


ԾԱԾԿԻ ՀԱՎԱՔՈՎԻ ՍԱԼԵՐԻ ՊԱՀԵՍՏԱՎՈՐՄԱՆ ՍԽԵՄԱ

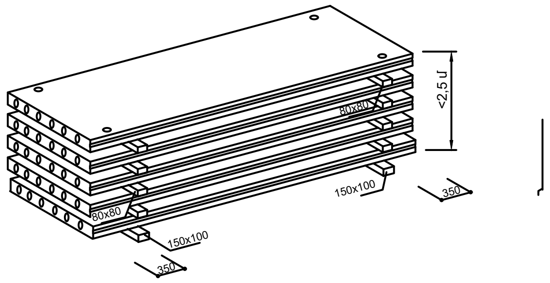


ՔԱՐԵՐԻ ԲԱՐՁՐԱՑՄԱՆ ՍԽԵՄԱՆ ՀԱՐԹԱԿԻ ՎՐԱ
ՔԱՇԸ ՈՉ ԱՎԵԼ 1,7 տ

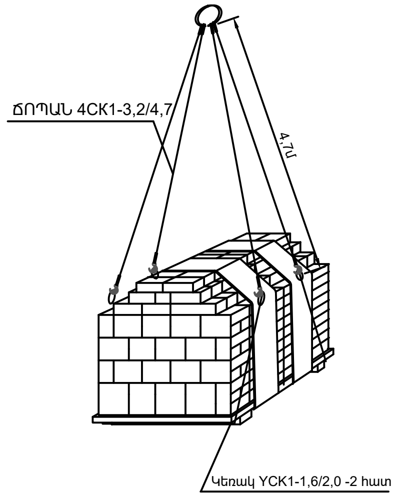


ԲԵՏՈՆԵ ՊՐԻԶՄԱՁԵ ԲԱԴԻԱՅԻ ԱՄՐԱԿԱՊՈՒՄ ՃՈՊԱՆՈՎ
ՊՏՏՎՈՂ БПВ-1,0 ГОСТ 21807-88

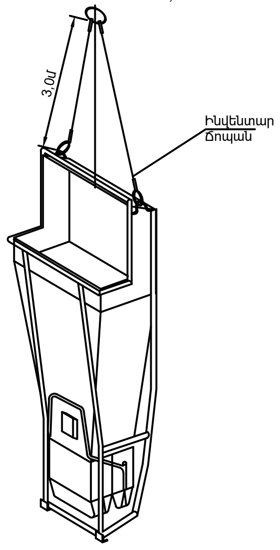


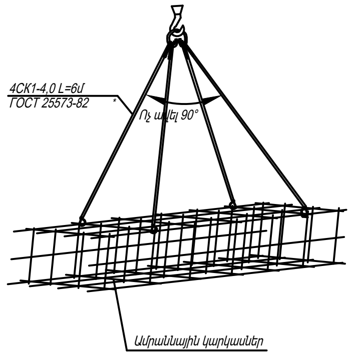


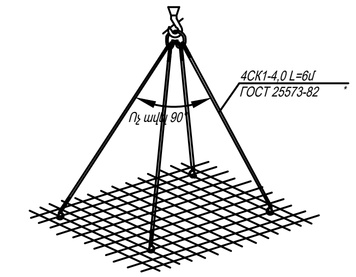


## ԱՆՎՏԱՆԳՈՒԹՅԱՆ ՆՇԱՆՆԵՐ ГОСТ124026-2001

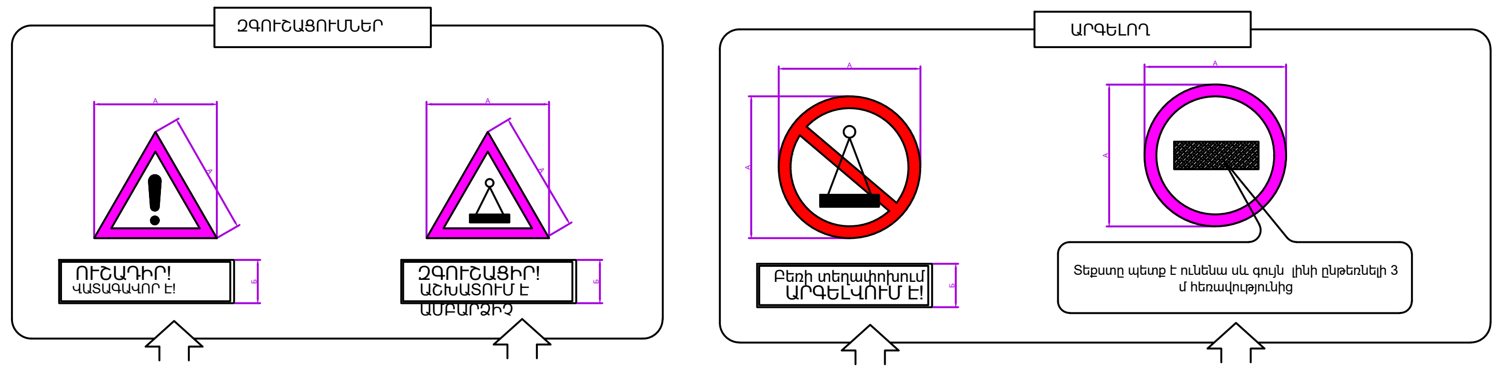


## ԾԱՆՈԹՈՒԹՅՈՒՆ

1. Ճոպանասարքերի ընտրությունը կատարվել է հաշվի առնելով տեղափոխվող բեռի ծավալը և ամրակցվող էլեմենտների քաշը:
2. Ճոպանակեռերը պետք է ունենան արտադրող գործարանի դրոշմները կամ ամրակցված նշում հաշվառված համարով, բեռի կրողունակության նշումով և փորձարկման ամսաթվով:
3.Սուր անկյուններ ունեցող բեռները տեղափոխելիս անհրաժեշտ է էլեմենտների կողերի և ճոպանասարքի միջև տեղադրել միջադիրներ ապահովելով ճոպանը քայքայումից:
4.Բեռները որոնցում չեն նախատեսված ամրակցման օղակներ տեղափոխվում են կռունկի աշխատանքի համար անվտանգության պատասխանատու անձի ներկայությամբ և ղեկավարմամբ:
5.Մինչև շինարարական աշխատանքների սկիզբը անհրաժեշտ է տվյալ սխեմայի հետ ծանոթացնել կռունկավարին և ամրակցող աշխատակիցներին ստորագրությամբ:

## ՃՈՊԱՆՍԱՐՔԵՐԻ ԱՄՐԱԿՑՄԱՆ ԿԱՐԳԸ

1. Բեռը ամրակցել կարելի է միայն համաձայն ամրակցման սխեմայի, անհրաժեշտության դեպքում կարելի է օգտագործել ծգալար:
2. Կեռը պետք է ազատորեն մտնի բոլոր օղակները:
3. Բեռը ամրակցում են բոլոր օղակներով նախատեսված բեռի տեղա փոխման համար:
4. Ճոպանասարքի բոլոր ճյուղերը պետք է ունենան միևնույն ծգվածությունը և նրանց միջև անկյունը չպետք է գերազանցի 90՛ սատիճանը:
5. Բազմաճյուղանի ճոպանի չոգտագործված ծայրերը պետք է ամրացնել այնպես, որ բեռի տեղաշարժի ժամանակ իրենց ճանապարհին չկնասեն հանդիպածին:
6. Ամրակցման ժամանակ ճոպանասարքերը պետք է ուղղված լինեն բեռի կենտրոնից:

| | | |
|---|---|---|
| ԵՂՎԱՐԴԻ ՀԱՄԱՅՆՔԱՊԵՏԱՐԱՆ<br>Հասցե: ՀՀ, ք Եղվարդ, Երևանյան 1\| Phone: +374 (224) 2-20-24 | | |
| Եղվարդի համայնքապետարանի նոր ավտոկայանատեղիի կառուցում | | |
| Շինարարության կազմակերպան նախագիծ<br>ՃԱՆԱՊԱՐՀԱՍԱՐՔԵՐԻ ԱՂՅՈՒՍԱԿԸ ԸՍՏ ԲԵՌՆԵՐԻ | Format<br>A3(297x420) | Date:<br>28.04.2021 |
| | Նախագծեց:<br>S.U. | Հաստատեց:<br>Վ. Ա. |
| BIM Engineering Building Infrastructure Management<br>ԲԻՄ ԻՆԺԵՆԵՐԻՆԳ ՍՊԸ<br>Երևան Ավան-Առինջ; Միկրոշրջան-1\| Հեռ: +374(98) 948 666 \| E-mail: info@bime.am | ՇԿՆ<br>Էջ: 04 / 04 | |